Electrolux PROFESSIONAL

Modulare Großküchengeräteserie 900XP 400mm Elektro-Bratplatte mit gerillt gebürsteter hartverchromter Stahloberfläche, geneigt,Halbmodul, Thermostatregelung, Schaber inkludiert

Technisches Datenblatt
ARTIKEL #
MODELL #

NAME #

SIS #

AIA #



391356 (E9IILDAOMCA) Elektro-Bratplatte mit gerillt gebürsteter hartverchromter Stahloberfläche, geneigt, Halbmodul, Thermostatregelung,

Kurzbeschreibung

Artikel Nr.

Gerillte geneigte Bartoberfläche in gebürsteter hartverchromter Ausführung. Zur Montage auf Kühlunterbauten, Brückenbauweise und Wandmontage. Temperaturbereich bis 280°C. Fettschublade unter der Bratoberfläche entfernbar. Korpus und Oberfläche aus Edelstahl mit Scotch birte finish. Hochstabile Oberplatte 2 mm Edelstahl. Rechtwinkelige Seitenwände für Flächenbündige Montage. Schaber und Spritzschutzblech inkludiert.

Genehmigung:

Hauptmerkmale

- Gerät zur Aufstellung auf 50 mm höhenverstellbare Edelstahlfüße. Einfache Installation an bodenfreien Systemen möglich.
- Große Abflussöffnung in der Platte zum Fettablauf in 1,5 l Auffangbehälter unter der Grillfläche.
- Dreiseitiger, hoher Edelstahl-Spritzschutz, leicht abnehmbar zum Reinigen in einer Geschirrspülmaschine.
- Das besondere Design der Regelschalter schützt vor Wassereindringen.
- Schutzart IPX5
- Temperaturbereich von 120° bis 280°C.
- Die grob gebürstete Chromoberfläche ist sehr kratzfest und erleichtert die Reinigung am Ende des Tages.
- Abstreifer für Rippenplatte serienmäßig enthalten.
- Geeignet für die Installation auf der Arbeitsplatte.

Konstruktion

- Kochfläche vollständig gerippt.
- Das Gerät ist 930 mm tief als Arbeitsflächenvergrößerung.
- Außenverkleidung aus Edelstahl mit Scotch Brite Schliff.
- 2 mm dicke Deckplatte aus Edelstahl.
- Gerät mit rechtwinkligen Seitenkanten für bündige Verbindung der Gerät nebeneinander ohne Ritzen und Schmutzecken.
- Kochfläche 15 mm starkes gebürstetes Chrom für optimale Grillergebnisse und einfache Handhabung.

Serienmäßiges Zubehör

- 1 St. Schaber für gerillte Bratplatten — PNC 206420

Optionales Zubehör

- Verbindungs-/Dichtungsmittel — PNC 206086 ❑
- Rückstromverhinderer, 120 mm Ø — PNC 206126 ❑
- Adapterring für Abgaskondensator, 120 mm Ø — PNC 206127 ❑
- Rückstromverhinderer, 150 mm Ø — PNC 206132 ❑
- Adapterring für Abgaskondensator, 150 mm Ø — PNC 206133 ❑
- Satz mit 4 Rollen, 2 schwenkbar mit Bremse — PNC 206135 ❑
- 1 Satz geflanschte Füße — PNC 206136 ❑
- Träger für Brückeninstallation, 800 mm — PNC 206137 ❑
- Träger für Brückeninstallation, 1000 mm — PNC 206138 ❑
- Träger für Brückeninstallation, 1200 mm — PNC 206139 ❑
- Träger für Brückeninstallation, 1400 mm — PNC 206140 ❑
- Träger für Brückeninstallation, 1600 mm — PNC 206141 ❑
- Front-Sockelblende, 800 mm — PNC 206148 ❑
- Front-Sockelblende, 1000 mm — PNC 206150 ❑
- Front-Sockelblende, 1200 mm — PNC 206151 ❑

• Front-Sockelblende, 1600 mm	PNC 206152	❑
• Reinigungsablauf für Grillplatten, Halbmodul	PNC 206153	❑
• Träger für Brückeninstallation, 400 mm	PNC 206154	❑
• 2 SEITLICHE SOCKELBLENDEN SERIE 900	PNC 206157	❑
• Front-Fußblende, 800 mm (nicht für Kühl-/Tiefkühl-Unterschrank)	PNC 206176	❑
• Front-Fußblende, 1000 mm (nicht für Kühl-/Tiefkühl-Unterschrank)	PNC 206177	❑
• Front-Fußblende, 1200 mm (nicht für Kühl-/Tiefkühl-Unterschrank)	PNC 206178	❑
• Front-Fußblende, 1600 mm (nicht für Kühl-/Tiefkühl-Unterschrank)	PNC 206179	❑
• 1 Paar seitliche Fußblenden, nicht für Kühl-/Tiefkühlunterschrank	PNC 206180	❑
• 2 Blenden für Servicekanal für einseitige Installation	PNC 206181	❑
• 2 Blenden für Servicekanal für Rücken-an-Rücken-Installation von Tischgeräten auf Unterbau	PNC 206202	❑
• 4 Füße für Sockelaufstellung (nicht für Serie 900 Stand-Grillgerät)	PNC 206210	❑
• Abgaskondensator für Vollmodul, 150 mm Ø	PNC 206246	❑
• Rückseitiger Abgaskamin, 800 mm	PNC 206304	❑
• RÜCKS. HANDLAUF 800 MM - MARINE	PNC 206308	❑
• RÜCKS. HANDLAUF 1200 MM - MARINE	PNC 206309	❑
• Fettauffangbehälter für Grillplatten	PNC 206346	❑
• Unterkonstruktion für Fußmontage oder fahrbar 800 mm (XP700-900)	PNC 206367	❑
• Unterkonstruktion für Fußmontage oder fahrbar 1200 mm (XP700-900)	PNC 206368	❑
• Unterkonstruktion für Fußmontage oder fahrbar 1600 mm (XP700-900)	PNC 206369	❑
• Unterkonstruktion für Fußmontage oder fahrbar 2000 mm (XP700-900)	PNC 206370	❑
• Rückwandverkleidung - 800 mm (XP700-900)	PNC 206374	❑
• Rückwandverkleidung - 1000 mm (XP700-900)	PNC 206375	❑
• Rückwandverkleidung - 1200 mm (XP700-900)	PNC 206376	❑
• Netzgitter für Abzugskanal, 400 mm (700XP/900)	PNC 206400	❑
• Schaber für gerillte Bratplatten	PNC 206420	❑
• - NOT TRANSLATED -	PNC 206455	❑
• Seitlicher Handlauf, rechts und links	PNC 216044	❑
• Front-Handlauf, 400 mm	PNC 216046	❑
• Front-Handlauf, 600 mm	PNC 216047	❑
• Front-Handlauf, 1200 mm	PNC 216049	❑
• Front-Handlauf, 1600 mm	PNC 216050	❑
• 2 Seitenblenden für freistehende Geräte	PNC 216134	❑
• Reinigungsablauf für Grillplatten, Vollmodul	PNC 216153	❑
• Breiter Handlauf, Portionierbord, 400 mm	PNC 216185	❑
• Breiter Handlauf, Portionierbord, 800 mm	PNC 216186	❑
• 2 Seitenblenden für Tischgeräte	PNC 216278	❑
• Druckregler für Gasgeräte	PNC 927225	❑

Das Unternehmen behält sich das Recht auf Änderungen der Spezifikation vor.

Modulare Großküchengeräteserie
900XP 400mm Elektro-Bratplatte mit gerillt gebürsteter hartverchromter Stahloberfläche, geneigt, Halbmodul, Thermostatregelung, Schaber inkludiert

Front

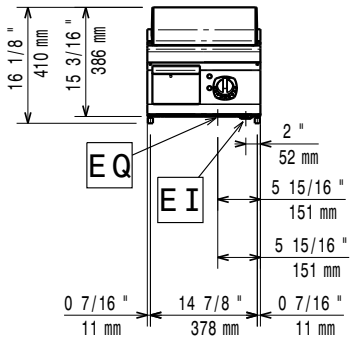

Seite

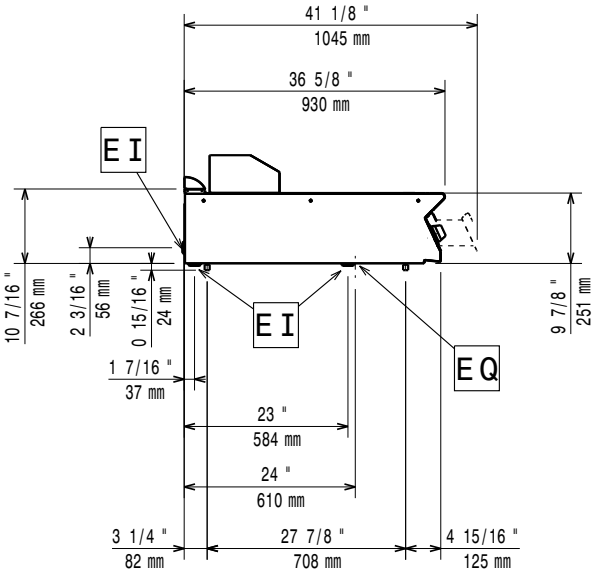

EI = Elektroanschluss
EQ = Equipotentialschraube

oben

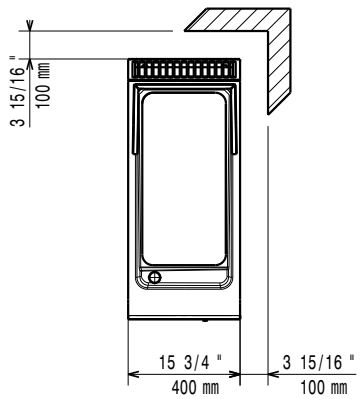

Elektrisch

Netzspannung:	380-400 V/3 ph/50-60 Hz
Gesamt-Watt	7.5 kW

Schlüsselinformation

Außenabmessungen, Länge:	400 mm
Außenabmessungen, Tiefe:	930 mm
Außenabmessungen, Höhe:	250 mm
Nettogewicht:	55 kg
Versandgewicht:	53 kg
Versandhöhe:	580 mm
Versandlänge:	470 mm
Versandtiefe:	1020 mm
Versandvolumen:	0.28 m³

If appliance is set up or next to or against temperature sensitive furniture or similar, a safety gap of approximately 150 mm should be maintained or some form of heat insulation fitted.

Das Unternehmen behält sich das Recht auf Änderungen der Spezifikation vor.

2026.11.20